Перв. примен

Справ. №

Подп. и дата

Инв. № дубл.

Взам. инв. №

Подп. и дата

Инв. № подл.

Труба ограждения Ф25 мм. зафиксировать в стойках кровельными саморезами 5,5 или 4,8. шаг трубы 300 мм.

Лестничное полотно с выходом на кровлю

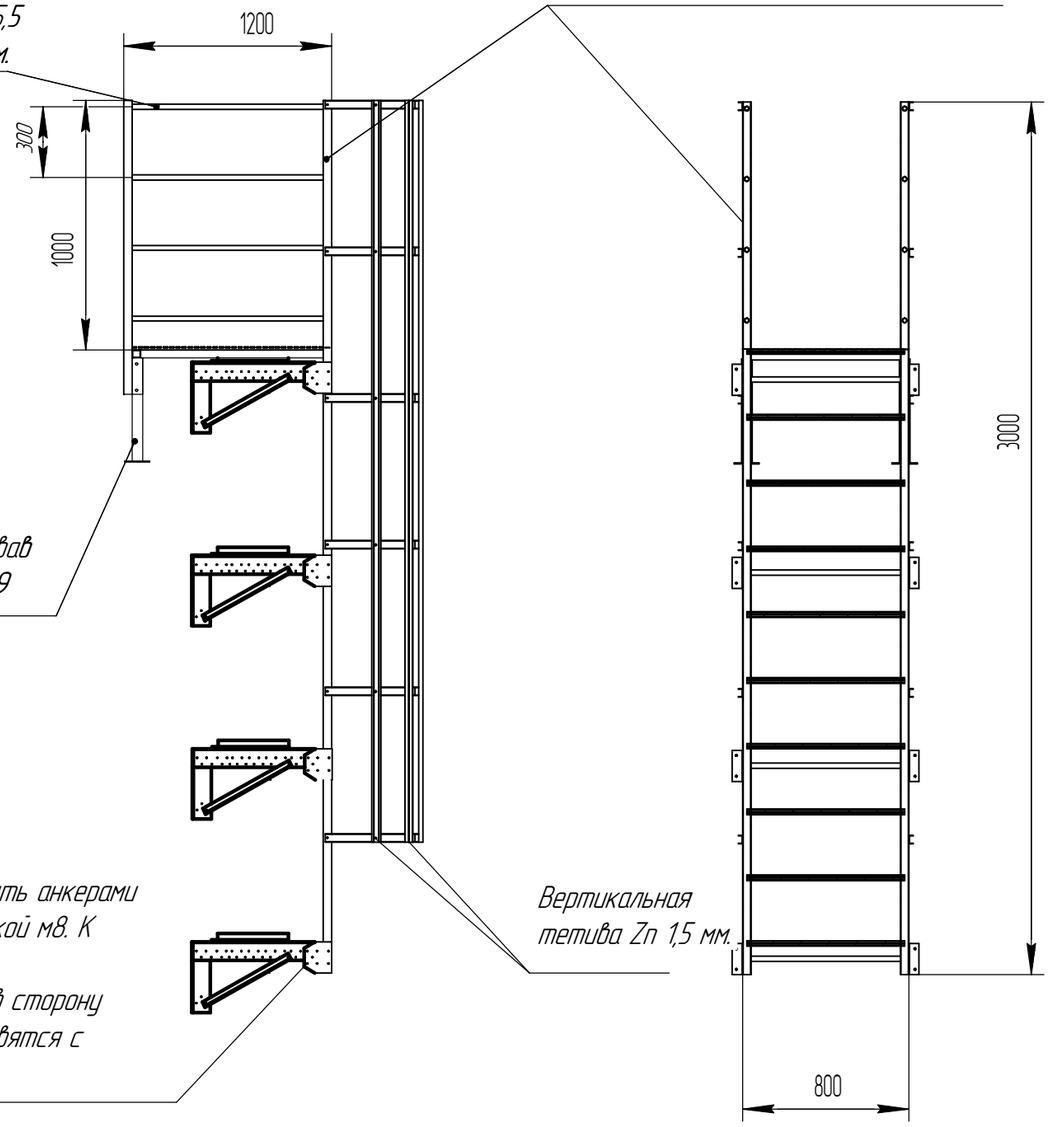

Стойка опорная ⌀51 мм. подрезать по факту, просверлить 2 отверстия ⌀9 мм. по факту предварительно зафиксировав саморезом 5,5х25 или 4,8х19

Кронштейн Zn 2 мм. крепить анкерами ⌀8 мм в стену или шпилькой м8. К лестнице крепить саморезами 5,5 или 4,8 и в сторону стены болтом М8х60 ставятся с шагом 1 м.п.

Вертикальная тетива Zn 1,5 мм.

Диагональ между горизонтальными частями кронштейнов подрезается по длине в соответствии с длиной горизонтальной части собирается на болты м10х20+гайка с фланцем

Горизонтальная часть кронштейна 60х60 2 мм. Zn L=850 мм. подрезается по длине вылета лестницы от стены до 1000 мм. собирается на болты м10х20+гайка с фланцем

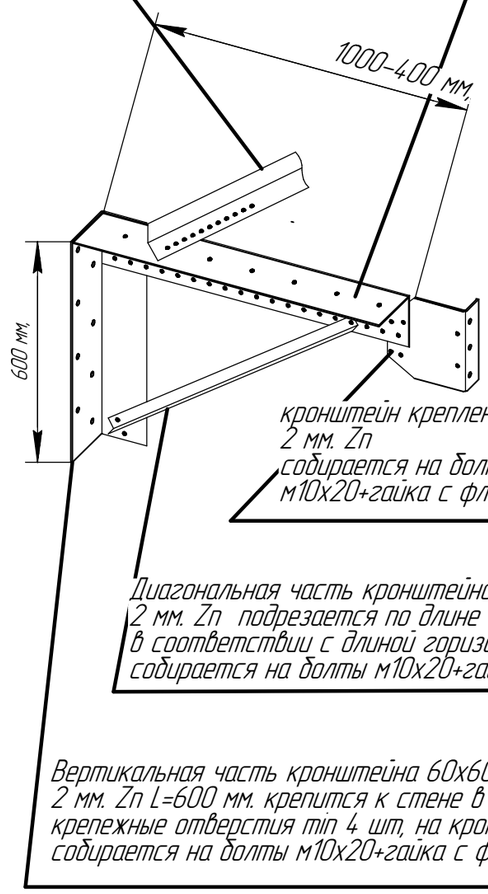

кронштейн крепления полотна 2 мм. Zn собирается на болты м10х20+гайка с фланцем по 3 шт.

Диагональная часть кронштейна 30х30 2 мм. Zn подрезается по длине в соответствии с длиной горизонтальной части собирается на болты м10х20+гайка с фланцем

Вертикальная часть кронштейна 60х60 2 мм. Zn L=600 мм. крепится к стене в крепежные отверстия min 4 шт, на кронштейн собирается на болты м10х20+гайка с фланцем

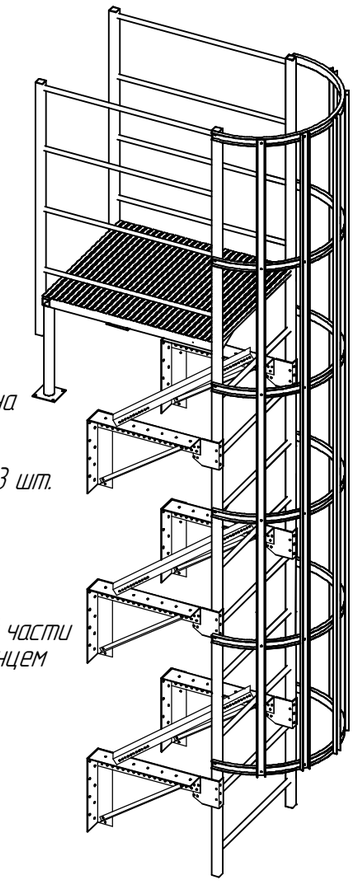

Лестница пожарная. Производитель ООО "СТС" г. Владимир

ЛП/СТС/1-2

Полностью соответствует ГОСТ Р 53254-2009

Полностью выдерживает нагрузку 1,8 кН (180 кгс) на ступень изделия

Дуги ограждения Zn 1,5 мм.

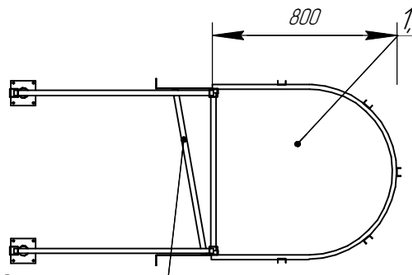

Укос между кронштейнами крепления 30х30 мм. ZN 1,5 мм.

					Лестница пожарная. Производитель ООО "СТС" г. Владимир ЛП/СТС/1-2		
Изм.	Лист	№ докум.	Подп.	Дата	ЛП/СТС/1-2	Лит.	Масса / Масштаб
Разраб.		Вдовин Д.И.					1:30
Пров.						Лист	Листов 1
Т. контр.							
Н. контр.							
Утв.							
Шифр.							

Копировал

Формат А3

Файл Лестница пожарная СБ